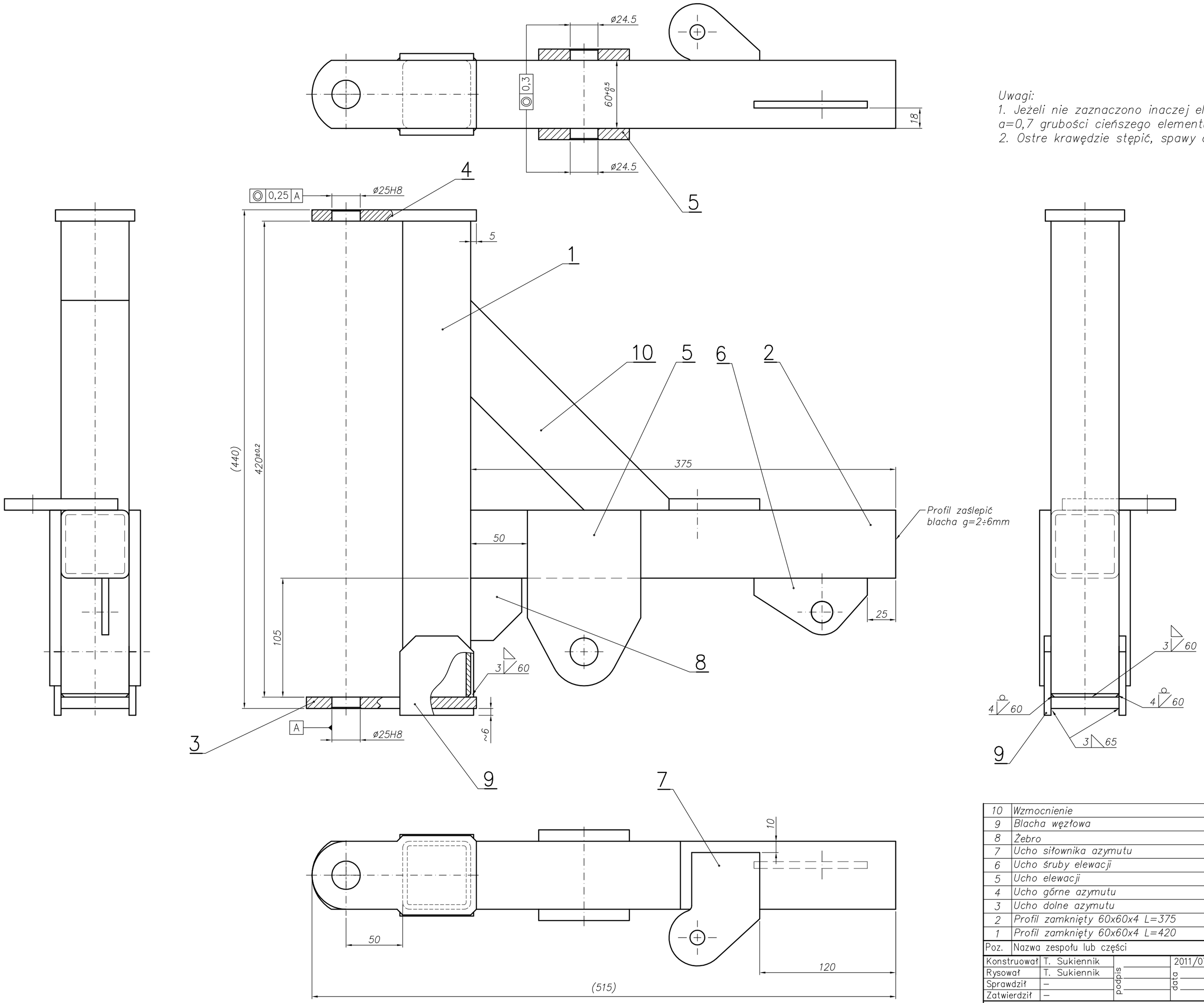

Uwagi:
1. Jeżeli nie zaznaczono inaczej elementy spawać spoiną pachwinową, a=0,7 grubości cieńszego elementu.
2. Ostre krawędzie stępić, spawy oczyścić.

Poz.	Nazwa zespołu lub części	Ilość	Materiał	Nr rysunku lub normy	Wersja	Uwagi
10	Wzmocnienie	1	wg rys	PM-100-04.00.08		
9	Blacha węzłowa	2	wg rys	PM-100-04.00.07		
8	Żebro	1	wg rys	PM-100-04.00.06		
7	Ucho siłownika azymutu	1	wg rys	PM-100-04.00.05		
6	Ucho śruby elewacji	1	wg rys	PM-100-04.00.04		
5	Ucho elewacji	2	wg rys	PM-100-04.00.03		
4	Ucho górne azymutu	1	wg rys	PM-100-04.00.02		
3	Ucho dolne azymutu	1	wg rys	PM-100-04.00.01		
2	Profil zamknięty 60x60x4 L=375	1	18G2A, St4S	PN-EN 10219		
1	Profil zamknięty 60x60x4 L=420	1	18G2A St4S	PN-EN 10219		

Konstruował	T. Sukiennik	podpis	data 2011/07	Zastępuje rys.
Rysował	T. Sukiennik			Zastąpiony przez rys.
Sprawdził	–			
Zatwierdził	–			Wymiary nietolerowane w klasie m wg PN-EN 22768-01

Rysunek wykonany techniką CAD – NIE PODLEGA ODRĘCZNEJ AKTUALIZACJI

data wydruku: 2011/07/18

Materiał: wg wykazu

Nazwa rysunku: Wspornik

Podziałka: 1:2,5

Masa: 10,3kg

Numer rysunku: PM-100-04.00.00

Wersja: –

Arkusz: 1/1